SYLVANIA

LED Street Light

KIT SOLAR SYL-STREET 35W 4.2N

P38254

SylSmart City

Opcional

Foto de referencia

* Poste y brazo no incluidos

KIT SOLAR SYLSTREET 35W 4.2N

Sistema integral de iluminación solar, el cual aprovecha la energía del sol para proporcionar una iluminación de alta calidad. Esta innovadora tecnología ofrece una forma conveniente y sostenible de iluminar espacios con un mínimo de inversión y mantenimiento, pues no requiere punto eléctrico.

CARACTERÍSTICAS

Componentes: Luminaria LED Syl-Street de alta eficacia, Panel solar monocristalino fotovoltaico y batería de gel, soporte para panel solar, controlador solar, gabinete y 3 mt de cable solar para conexión de la luminaria y 3 mt de cable solar para conexión del panel solar 100% solar, no requiere cableado o acometida eléctrica
Fácil instalación, para instalación en poste vertical
Temperatura de operación del sistema solar 0°C~+40°C
Panel solar con vidrio autolimpiante de alta transmisión con revestimiento antirreflectante

APLICACIONES

Alumbrado exterior en parques, senderos peatonales, jardines, terrazas, plazoletas.
Áreas comunes en conjuntos residenciales, industria y comercio.
Alumbrado público en senderos peatonales y vías secundarias.

LED SOLAR · Amigable con el medio ambiente · AHORRO ENERGÉTICO · Facilidad DE INSTALACIÓN

CONFIGURACIÓN DE CORRIENTE DE OPERACIÓN Y AUTONOMIA

El kit cuenta con (2) opciones de configuración, variando la autonomía y el flujo luminoso. La **I opción** permite a la luminaria funcionar al 100% de potencia durante las 12 horas de la noche. La **II opción** se ha configurado para aumentar la autonomía por medio de una atenuación durante determinadas horas de la noche.

Op.	Potencia	Programación	Flujo Luminoso	Consumo	Autonomía
I	35 W	100% - 12 H	5300lm	420 Wh	51 H ←
II	35 W	100% - 4H	5300 lm	279 Wh	78 H
	23 W	66% - 4H	3498 lm		
	12 W	33% - 4H	1154 lm		

Se recomienda NO descargar la batería por encima del 80% para prolongar su vida útil y correcto funcionamiento.
Control remoto NO INCLUIDO.

FOTOMETRIA

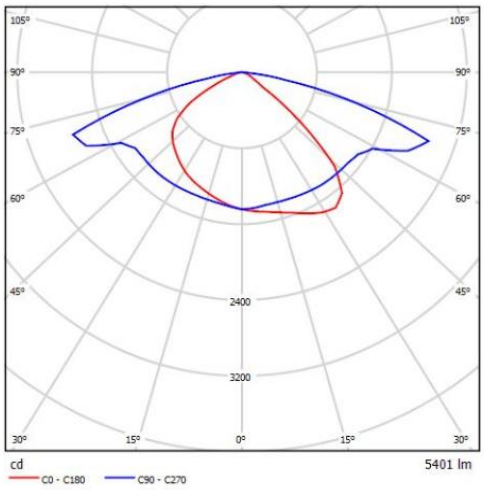

Las características de los productos pueden ser modificadas sin previo aviso según la evolución de la tecnología LED. 10/23.

Producto Ecológico:Permite ahorrar energía comparado con productos tradicionales. Libre de mercurio.

LED Street Light

KIT SOLAR SYL-STREET 35W 4.2N

P38254

DATOS LUMINARIA

INFORMACIÓN ÓPTICA	
Temperatura de color	4000K (NW)
Flujo luminoso inicial	5300lm
Ángulo de apertura	Tipo II M
Reproducción de color (IRC)	≥70
Vida útil LED	100000 h *
Transmitancia Lente	92%
Tipo chip LED	TYF 5050
Número de chip LED	24pcs
Tipo de Lente	PMMA

PARÁMETROS ELÉCTRICOS Y FÍSICOS	
Ángulo de inclinación	0° a 20°
Eficacia Luminaria	151 lm/W
Potencia Luminaria	35 W (Atenuable)
Base fotocelda	NO
Grado de protección	IP66 / IK09
Temperatura de operación Ta	´-40°C ~ +45°C
Dimensiones Luminaria	509x182x92 mm
Acabado Luminaria	42-60 mm

*Vida util LED L70 LM80 TM21

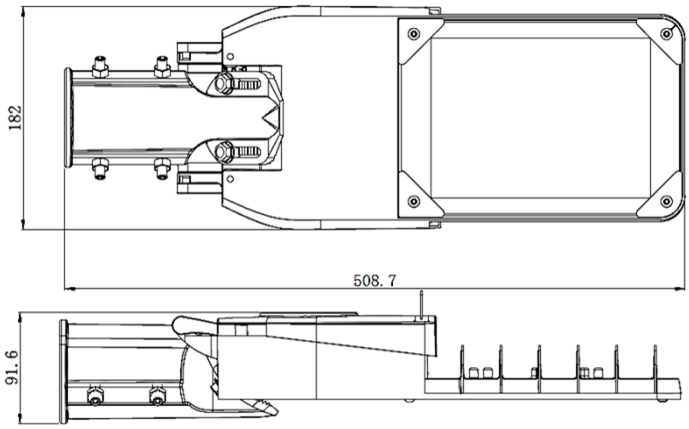

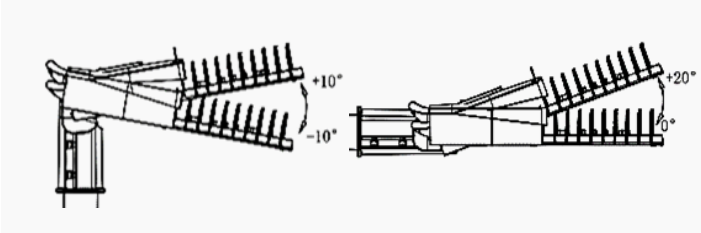

Las características de los productos pueden ser modificadas sin previo aviso según la evolución de la tecnología LED. 10/23.

Producto Ecológico:Permite ahorrar energía comparado con productos tradicionales. Libre de mercurio.

by FEILO SYLVANIA

SYLVANIA

LED Street Light

KIT SOLAR SYL-STREET 35W 4.2N

P38254

DATOS PANEL

Cantidad de Paneles	1
Potencia máxima paneles unit.	165W
Tensión max. de salida unit	19.21V
Corriente max. Unit	8.85A
Corriente de corto circuito unit	9.45A
No de Celdas	36(4X9)
Fusible	Max 15A
Eficiencia Modulo	0.169
Tipo de vidrio	Vidrio Templado
Garantía de fabricación	10años(90% Pnominal) 25 años(80% Pnominal)
Diodo de protección	(Bypass) Evita corrientes inversas
Tolerancia de potencia (%)	± 3%
Temperatura de operación Ta	Max 45°C
Dimensiones	1482x676x30 mm
Dimensiones Celdas	156.75x156.75
Peso [kg]	11.1 kg

Bajo regulación de normas: IEC61215 e IEC61730

CURVA DE EFICIENCIA

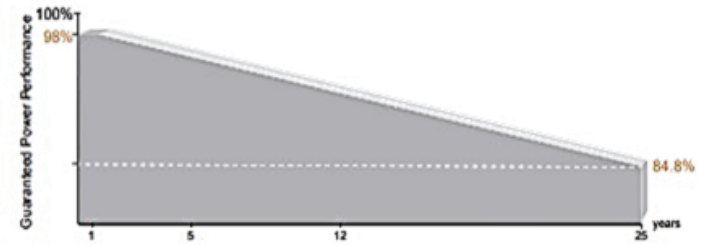

CURVA DE CORRIENTE Y TENSIÓN

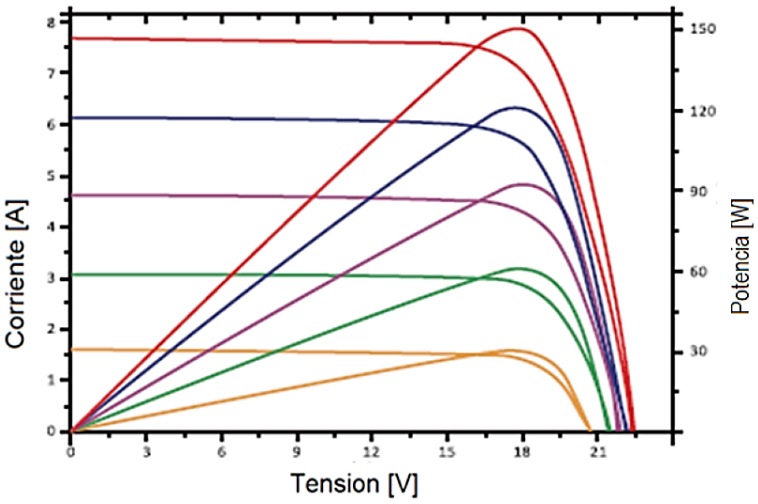

Comportamiento del panel en las siguientes condiciones:
Temperatura constante de **25°C**
Radiación variable en **W/m2**
Corriente variable en **A**

DIMENSIONES PANEL

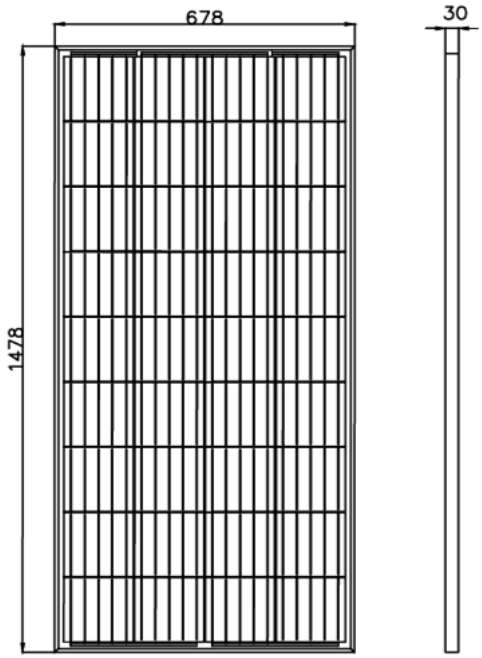

Las características de los productos pueden ser modificadas sin previo aviso según la evolución de la tecnología LED. 10/23.

Producto Ecológico:Permite ahorrar energía comparado con productos tradicionales. Libre de mercurio.

by FEILO SYLVANIA

SYLVANIA

LED Street Light

KIT SOLAR SYL-STREET 35W 4.2N

P38254

DATOS BATERIA

Cantidad de Baterias	1
Tipo batería	Lead Acid Gel+Separador AGM+Caja ABS
Capacidad Unit [Ah]	150
Tensión nominal [VDC]	12
Ciclos de funcionamiento	>2000 ciclos+DOD 26%
Vida útil estimada	>5 años
Temperatura [°C]	Descarga:-30°C~+50°C Carga: 0°C~+40°C Almacenamiento:-30°C~+40°C
Dimensiones Unit [mm]	485x170x240 mm ± 8mm
Peso Unit [kg]	41.2 Kg
Autonomía [Horas]	51.42857143

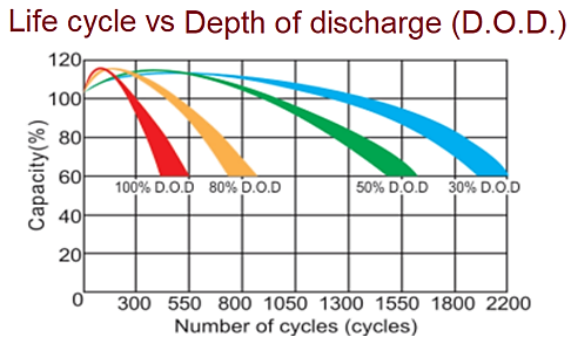

CONTROLADOR SOLAR

CONEXIÓN DEL CONTROLADOR

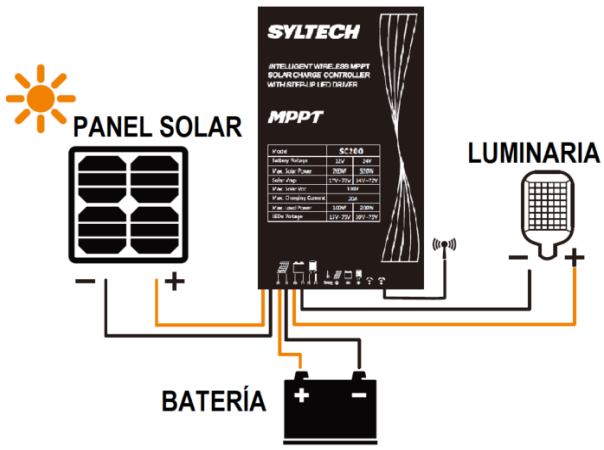

Consideraciones generales.

Controlador solar que permite dimerización/atenuación (uso eficiente de la energía) del conjunto optico.

Máx. potencia (Solar)	200W/12VDC | 400W/24VDC
Máx. potencia (Luminaria)	80W/12VDC | 160W/24VDC
Rango de corriente ajustable	50mA - 5600mA
Período de trabajo de carga	9 periodos / escenas distinas

Las características de los productos pueden ser modificadas sin previo aviso según la evolución de la tecnología LED. 10/23.

Producto Ecológico:Permite ahorrar energía comparado con productos tradicionales. Libre de mercurio.

by FEILO SYLVANIA

LED Street Light

KIT SOLAR SYL-STREET 35W 4.2N

P38254

PLANO DE SOPORTES PARA PANEL

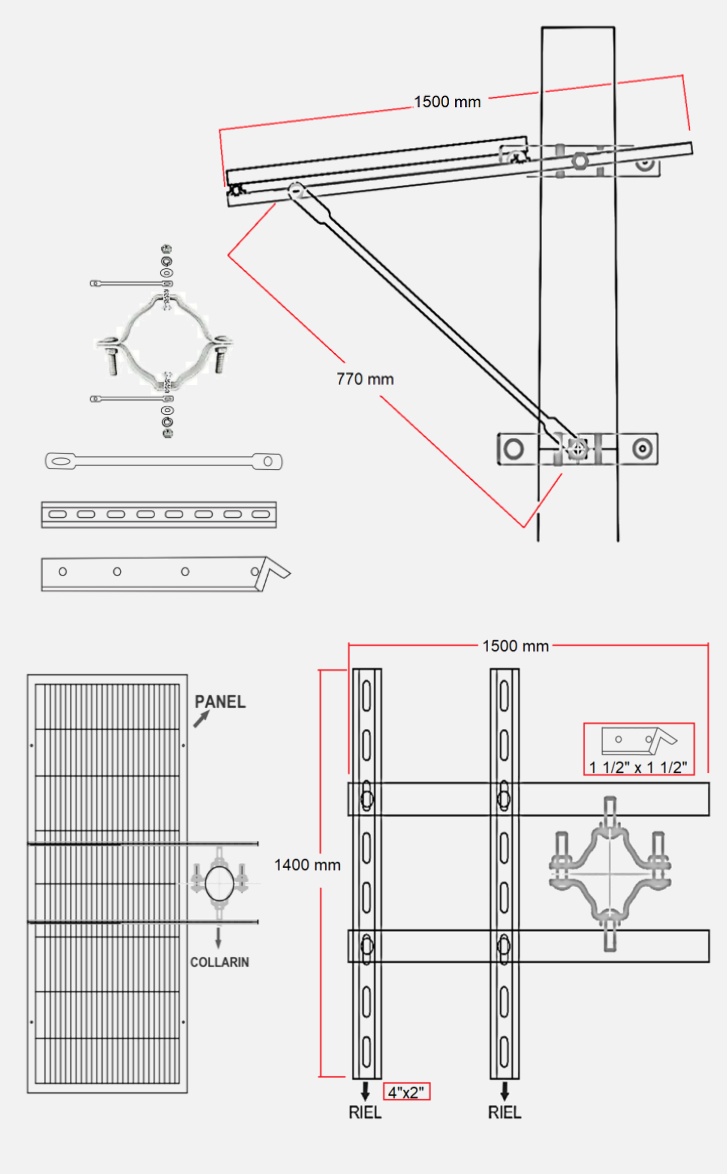

DIMENSIONES PANEL	1482x676x30 mm
PESO TOTAL SISTEMA APROX	100.77 kg

CONTROL PARA CONFIGURACIÓN DEL SISTEMA

Control remoto ***NO INCLUIDO*** con la compra del kit. Consulte con su asesor acerca del dispositivo.

1. Tecnología MPPT con eficiencia de seguimiento de hasta el 99,5 % y una eficiencia de conversión de carga de hasta el 96 %.
2. Con la función de detección de CC y CC, cuando el voltaje de la batería cae al punto de voltaje de conmutación de CC, cambiará automáticamente a la fuente de alimentación de CC. Sin CC, cuando la batería continúa descargándose más allá del punto de sobredescarga, cierre la salida.
3. Voltaje de conmutación configurable.
4.Los parámetros de funcionamiento se pueden configurar con un control remoto.
5. Función de protección de alta y baja temperatura para la batería de almacenamiento en carga y descarga, y temperatura de funcionamiento configurable
6. Se pueden seleccionar varios modos de energía inteligente para ajustar automáticamente la potencia de carga de acuerdo con la potencia de la batería.
7. Múltiples funciones de protección, como protección de conexión inversa de batería/PV, cortocircuito de LED/circuito abierto/protección de potencia limitada, etc.
8. Con carcasa de metal de aluminio y grado de impermeabilidad IP67.

Notas:

1.El desempeño del Kit Solar depende de las condiciones climaticas particulares y obstrucciones en la radiacion solar sobre el panel fotovoltaico.
2. Componentes: Sistema compuesto por 1 panel(es), 1 bateria(s) y una luminaria dimerizable.
3.El kit se entrega con 3 m de cable solar para conexión de la luminaria y 3m de cable solar para conexión del panel solar, cantidades de cable adicionales deben ser solicitadas antes de la fabricación y tendrán un costo adicional.
4. El peso y dimensiones finales dependen de la versión de los componentes y accesorios incluidos en la solución.
5. Se recomienda instalar en postes de mas de 10 cm de diametro. Verificar con el proveedor del poste el peso máximo soportado.
* Verificar la resistencia del poste de acuerdo al peso del kit solar y dimensiones del panel solar
* Dependiendo del diametro de poste es posible que sea necesario modificar algunas partes del montaje.

Las características de los productos pueden ser modificadas sin previo aviso según la evolución de la tecnología LED. 10/23.

Producto Ecológico:Permite ahorrar energía comparado con productos tradicionales. Libre de mercurio.

by FEILO SYLVANIA